Rev.	Modify	Date	Signed	Approved
01	-	2021.04.27	SUGLIANI	CIMMINO

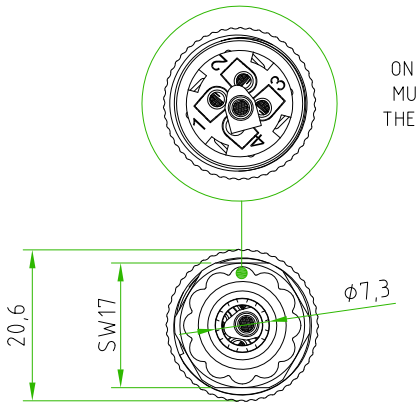

ON THE INTERNAL CORE
MUST BE SILK PRINTED
THE CONTACTS NUMBERS

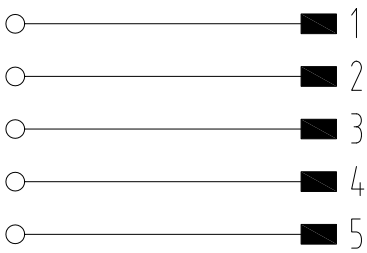

REV.01

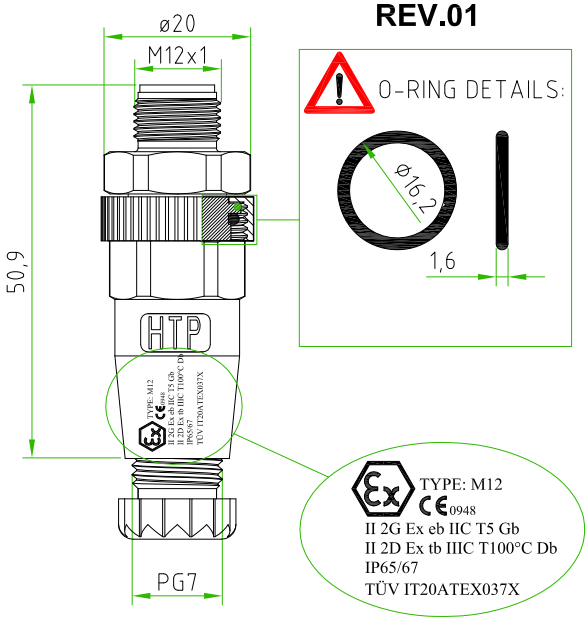

CONNECTOR FEATURES		
	PRODUCT TYPE	M12 CIRCULAR CONNECTOR FIELD ATTACHABLE. MAIN REFERENCE NORM ATEX2014/34/EU
	CONNECTOR TYPE	STRAIGHT 180°
	HOUSING MATERIAL/COLOUR	PA66 3004G-30 (30%GF)/BLACK
	PRESS-CABLE MATERIAL/COLOUR	PA66 CM3004/BLACK
	INTERNAL CORE MATERIAL/COLOUR	PA66 CM3004/BLACK
	M12 SW17 EXAGONAL COUPLING NUT MATERIAL	BRASS + NICKEL PLATED
	CONTACTS TYPE	MALE SCREW CONTACTS
	NUMBER OF POLES	5POLES
	CABLE EXIT	PG7
	SUITABLE CABLE	FROM ø4mm TO ø6mm
	MAX.CONDUCTOR SIZE	0,75mm²(AWG18)
	PROTECTION CLASS	IP65/67
	RATED VOLTAGE	60V AC/DC
	RATED CURRENT	4A
	CREEPAGE AND CLERANCE (MINIMUM DISTANCE BETWEEN CONTACTS EN-60079-7)	CREEDENCE: 2,6mm CLERANCE: 2,1mm
	CONNECTOR TEMPERATURE RANGE	from -20°C to +85°C
	CONNECTOR WITH H.T.P. LOGO	

PACKAGING:
SINGLY PACKED IN PLASTIC BAG. ON EACH PLASTIC BAG MUST BE APPLIED THE ATEX LABEL. IN EACH PLASTIC BAG MUST BE INSERTED THE OPERATING INSTRUCTION SHEET.

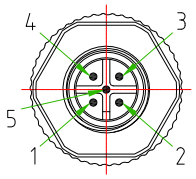

CUSTOMER APPROVAL	
SIGNATURE	DATE
PLEASE SIGN AND RETURN	

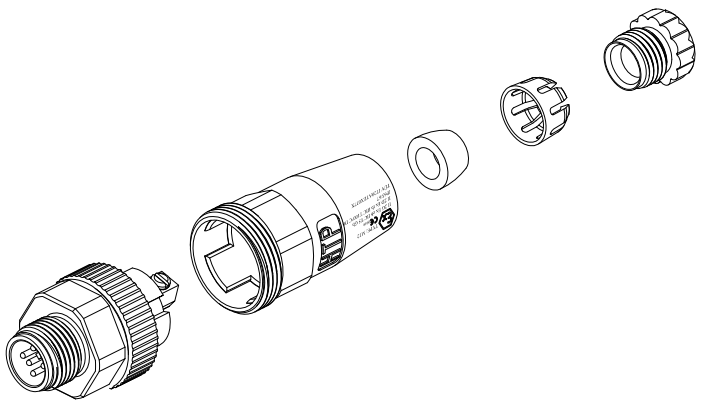

Designer	SUGLIANI R.	Date 2020-06-26	Tollerance ±0.3	Units: mm	Series M12	Drawing n. 1-2
Approved	CIMMINO L.	Date 2020-06-26	Scale 1:1	Size: A4	Customer code:	

A4

HTP™ High Tech Products S.R.L.

DESCRIPTION
CIRCULAR CONNECTOR M12 FIELD ATTACHABLE MAIN REFERENCE NORM ATEX2014/34/EU,MALE,STRAIGHT 180°, 5POLES, PG7 EXIT CABLE. CONNECTOR WITH H.T.P.LOGO

H.T.P.PART NUMBER
12MC5000-ATEX

H.T.P. High Tech Products S.R.L. Via Lesina,45 -24030- Brembate di Sopra (Bg) - ITALY Phone:+39.035692509 Fax:+39.035203291 E-mail: info@webhtp.eu Web: http://www.webhtp.eu/

ALL RIGHTS ARE RESERVED.

ATEX LABEL

H.T.P. S.r.l.
I-24030 - BREMBATE DI SOPRA(BG)
CODE: 12MC5000-ATEX YEAR:20##
M12 PLASTIC HOUSING
5######
MADE IN CHINA
MAX VOLTAGE: 125V AC/DC
MAX CURRENT: 4A
0948
II 2G Ex eb IIC T5 Gb
II 2D Ex tb IIIC T100°C Db IP65/67
TÜV IT20ATEX037X

YEAR
2016
2017
2018
2019
ETC.

FRONT

110

148

H.T.P. High Tech Products Srl
Via Lesina, 45
24030 Brembate di Sopra (BG) - Italy
Tel. +39.035.692509
Fax +39.035.203291
VAT: IT02622450167
www.webhtp.eu - info@webhtp.eu
Sede legale
Via G. Quarenghi, 11 - 24122
Bergamo (BG) - Italy

HTP High Tech Products S.R.L.

EU-TYPE DECLARATION OF CONFORMITY
DICHIARAZIONE DI CONFORMITA'EU DEL TIPO

Manufacturer's Name / Nome del costruttore: **H.T.P. High Tech Products S.R.L.**

Manufacturer's address / Indirizzo del costruttore: **Via Lesina 45 - 24030 Brembate di Sopra (BG) - Italy**

This declaration of conformity is issued under the responsibility of the manufacturer.
La presente dichiarazione di conformità è rilasciata sotto la responsabilità esclusiva del fabbricante.

Product description / Descrizione del prodotto:
M8 Field attachable junction device SERIES:M8 PLASTIC HOUSING
M12 Field attachable junction device SERIES:M12 PLASTIC HOUSING
M12 Field attachable junction device SERIES:M12 METAL HOUSING

In accordance with applicable regulations below / Soddisfa la seguente Direttiva: **2014/34/EU - Atex**

Marking / Marcatura M12: **II 2G Ex eb IIC T5 Gb** **II 2D Ex tb IIIC T100°C Db IP65/IP67**
Marcatura M8: **II 2G Ex eb IIC T5 Gb IP55/57**

Certificate number edit by TÜV SUD Ltd, notified Body number 0948: **TÜV IT20ATEX037X**
Numero certificato emesso da TÜV SUD Ltd, organismo notificato numero 0948:

Compliance with the essential health and safety requirements has been assured by compliance with:
La conformità dei requisiti essenziali di sicurezza e salute è assicurata dalla conformità alle norme:

EN 60079-0:2018 - EN IEC 60079-7:2015/A1:2018 - EN 60079-31:2014

The products of the above declaration comply with the relevant legislation of harmonization of the Union
I prodotti della dichiarazione di cui sopra sono conformi alla pertinente normativa di armonizzazione dell'Unione

Brembate di Sopra (BG), Italy,
22-09-2020

NOME E COGNOME
Diego Lacanna (C.E.O.)

MADE IN CHINA

BACK

H.T.P. High Tech Products Srl
Via Lesina, 45
24030 Brembate di Sopra (BG) - Italy
Tel. +39.035.692509
Fax +39.035.203291
VAT: IT02622450167
www.webhtp.eu - info@webhtp.eu
Sede legale
Via G. Quarenghi, 11 - 24122
Bergamo (BG) - Italy

HTP High Tech Products S.R.L.

Product type	N° of poles	Max Voltage	Max Current	Temperature range
IEC 61076-2-101 M12 plastic housing series IEC 61076-2-101 M12 metal housing series	N° 3-4	250V AC/DC	4A	-20°C + 85°C
	N°5	125V AC/DC	4A	-20°C + 85°C
	N°8	60V AC/DC	2A	-20°C + 85°C
	N°12	30V AC/DC	1A	-20°C + 85°C
IEC 61076-2-104 M8 plastic housing series	N°3	30V AC / 60V DC	4A	-20°C + 85°C
	N°4	30V AC / 60V DC	4A	-20°C + 85°C

IEC 61076-2-101 M12 plastic/metal housing series: II 2 G Ex eb IIC T5 Gb / II 2 D Ex tb IIIC T100°C Db IP65/IP67

IEC 61076-2-104 M8 plastic housing series: II 2 G Ex eb IIC T5 Gb IP55/IP57

Istruzioni per l'uso - Dispositivo di giunzione a cablare per elettrovalvole

!! AVVISO DI SICUREZZA!!
Prima di effettuare le operazioni sotto descritte assicurarsi che il cavo non sia sotto tensione e che non ci siano fonti di corrente nelle vicinanze.
I dispositivi di giunzione devono essere protetti per ridurre il rischio di impatto

- Prima di effettuare le operazioni successive, pulire la zona di Installazione dalla polvere, In quanto potrebbe entrare nel dispositivo di giunzione vanificando la protezione IP.
- Verificare le condizioni di impiego in base al modello di dispositivo di giunzione In fase di Istallazione: V Max, I Max, Temp. Max
- Se necessario, sguainare adeguatamente il cavo ed I conduttori con un utensile appropriato.
- Svitare il corpo del dispositivo di giunzione, il serra cavo, il pressacavo di gomma e la rondella ed infilarli nel cavo da connettere.
- Collegare I cavi secondo lo schema elettrico e serrarli nei morsetti del porta contatti:
  Assicurarsi che i conduttori siano collegati correttamente secondo lo schema di installazione, utilizzando la numerazione posta sotto il dispositivo di giunzione.
- Chiudere il dispositivo di giunzione, assicurandosi che il pressacavo sia adeguatamente stretto.
- Collegare il dispositivo di giunzione alla rispettiva controparte, fissandola con apposita chiave e coppia di serraggio:
  x M8 utilizzare chiave SW13 con coppia di serraggio 0.4N/M
  x M12 utilizzare chiave SW17 con coppia di serraggio 0.6N/M
- Adesso è possibile dare corrente e controllare il funzionamento del dispositivo di giunzione.

SE PER QUALSIASI MOTIVO, OCCORRE SCOLLEGARE IL DISPOSITIVO DI GIUNZIONE, ASSICURARSI PREVENTIVAMENTE DELL'ASSENZA DI CORRENTE.

Il presente dispositivo di giunzione è conforme alle norme applicabili della Direttiva **2014/34/EU-ATEX** limitatamente alla propria classe di protezione
ATTENZIONE: Il presente dispositivo di giunzione può operare in zona classificata solo quando adeguatamente collegato

Operating instructions - Solenoid Field Attachable junction device

!! SECURITY WARNING!!
Before doing any of the above described operations, please be sure the cable is not under power supply and there aren't any current sources nearby.
The junction devices must be protected to reduce the risk of impact.

- Before to proceed with the following steps, please be sure the installation-operating zone is free from dust. Dust presence may affect IP protection performances.
- Check the product ratings of the junction device that you are installing: V max; I max, Temp max
- If needed, peel the cable jacket and the wires, using suitable tools.
- Unscrew the housing, the cable gland, the grommet and the washer from the junction device and insert them on the cable you want to connect.
- According the electrical plan, connect the wires to the wire clamps on the junction device's terminal block:
  Referring the poles numeration, that you can see under the junction device, be sure the wires are connected correctly, according to the installation drawing.
- Close the junction device, assuring the gland is correctly tight.
- Connect the junction device, fixing it with the key and the appropriate torque value:
  For the M8 use a SW13 key and a 0.4N/M torque value
  For the M12 use a SW17 key and a 0.6N/M torque value
- Now it is possible to give power and check the connector function.

IF, FOR ANY REASON, IT'S NEEDED TO UNCOUPLE THE JUNCTION DEVICE, PLEASE BE PREVIOUSLY SURE THE POWER IS OFF

This junction device complies with the applicable norms (for its protection class only) contained in European directive 2014/34/EU-ATEX
ATTENTION: This junction device can operate in classified zone only when it is correctly connected

Rev.	Modify	Date	Signed	Approved
01	-	2021.04.27	SUGLIANI	CIMMINO

Designer	SUGLIANI R.	Date 2020-06-26	Tollerance ±0.3	Units: mm	Series M12	Drawing n. 2-2
Approved	CIMMINO L.	Date 2020-06-26	Scale 1:1	Size: A4	Customer code:	

A4

HTP High Tech Products S.R.L.

DESCRIPTION
CIRCULAR CONNECTOR M12 FIELD ATTACHABLE MAIN REFERENCE NORM ATEX2014/34/EU,MALE,STRAIGHT 180°, 5POLES, PG7 EXIT CABLE. CONNECTOR WITH H.T.P.LOGO

H.T.P.PART NUMBER
12MC5000-ATEX

ALL RIGHTS ARE RESERVED.