DATE	REV.	DESCRIPTION	NAME
05.06.2020	01	ATEX information udpated on silk printing, labels, and operating instruction sheets	ROBERTO SUGLIANI

PAY ATTENTION:

REV.01

TYPE: M12
CE 2632
II 2G Ex eb IIC T6 Gb
II 2D Ex tb IIIC T85°C Db
IP65/IP67
AR16ATEX095Xrev2

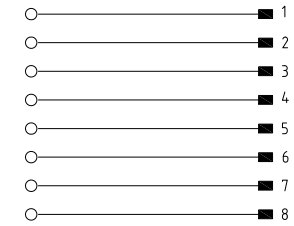

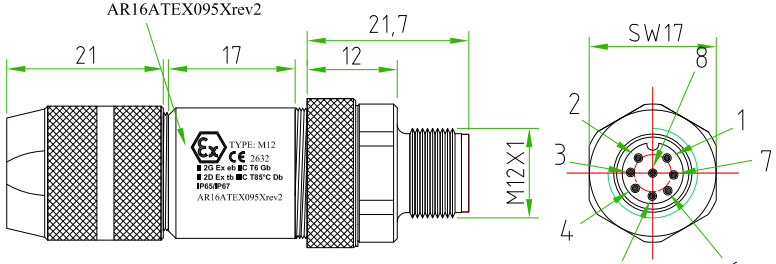

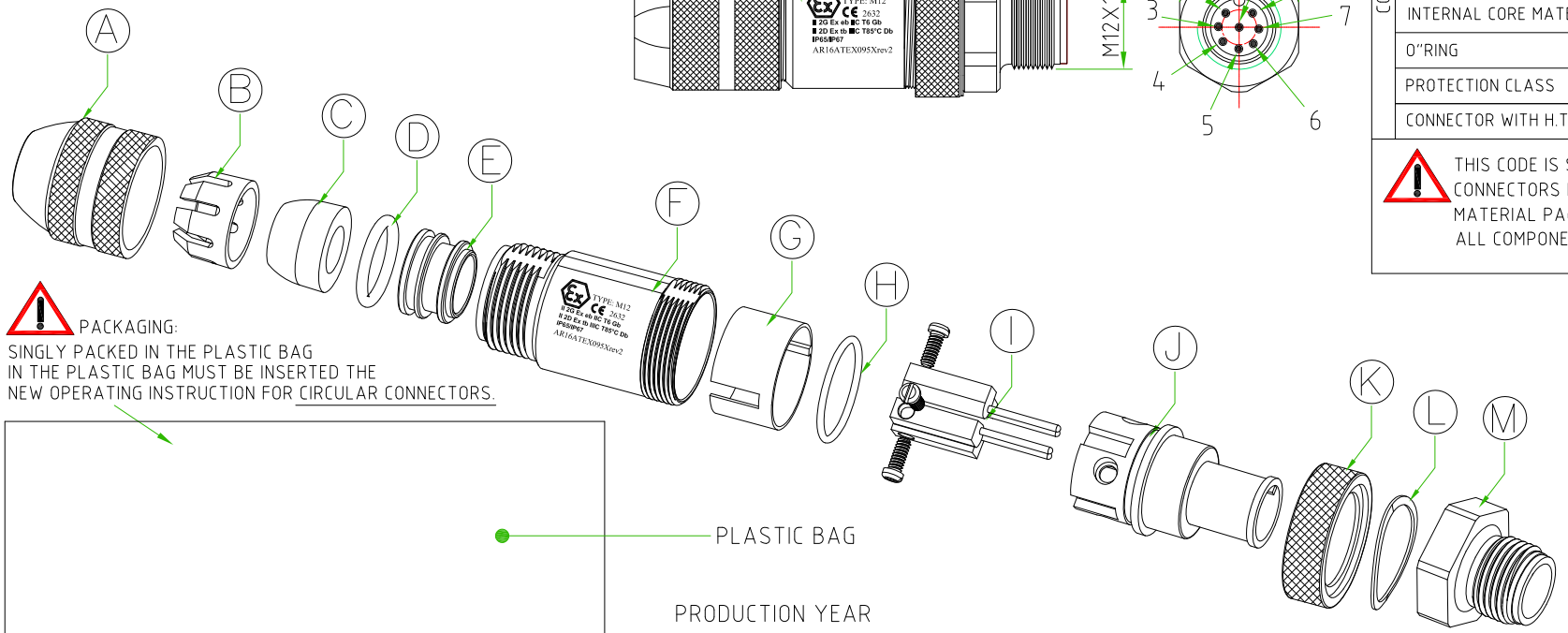

CONNECTOR FEATURES	
PRODUCT TYPE	M12 A-CODED FIELD ATTACHABLE
CONTACT TYPE	MALE
NUMBER OF CONTACTS	8POLES
HOUSING TYPE	180°
RATED VOLTAGE	30V AC/DC
RATED CURRENT	2A
COUPLING NUT MATERIAL	Brass+nickel plated (CuZnNi)
HOUSING MATERIAL	Brass+nickel plated (CuZnNi)
INTERNAL CORE MATERIAL	PA66 - CM3004V0
O"RING	NBR
PROTECTION CLASS	IP65/IP67
CONNECTOR WITH H.T.P.LOGO	

THIS CODE IS SPECIAL BECAUSE IS THE ATEX CONNECTORS MAIN REFERENCE NORM:ATEX2014/34/EU MATERIAL PA66 - CM3004V0 (Material:V0 UL/CSA), FOR ALL COMPONENT OF THE CONNECTOR

PACKAGING:
SINGLY PACKED IN THE PLASTIC BAG
IN THE PLASTIC BAG MUST BE INSERTED THE
NEW OPERATING INSTRUCTION FOR CIRCULAR CONNECTORS.

PLASTIC BAG

PRODUCTION YEAR
EXAMPLE: 2016
2017
2018...

REV.01

H.T.P.PRODUCTION CODE

WHITE LABEL

H.T.P. S.r.l.
I-24030 - BREMBATE DI SOPRA(BG)
CODE: 12M18000-ATEX YEAR:20##
M12 METAL HOUSING MADE IN CHINA
5######
CE 2632 Ex
II 2G Ex eb IIC T6 Gb
II 2D Ex tb IIIC T85°C Db IP65/67
AR16ATEX095Xrev2

A	PRESS CABLE SREW
B	LAMELLAE PRESS-CABLE SEAL
C	GASKET PRESS-CABLE SEAL
D	O-RING
E	METAL HOLDER TO FIX THE SHIELD
F	HOUSING BRASS NICKEL PLATED
G	PLASTIC PROTECTION
H	O-RING
I	SCREW CONTACT GOLD PLATED
J	INTERNAL CORE M12 A-CODED
K	NUT FOR HOUSING BRASS NICKEL PLATED
L	METAL O-RING
M	M12 NUT BRASS NICKEL PLATED

TOLLERANZE	±0.2	DISEGNATORE	DATA	SCALA	DISEGNO
U.d.M	ANGOLO	ROBERTO SUGLIANI CONTROLLATO	04.03.2019	1:1	1/2

DESCRIZIONE: M12 MALE STRAIGHT 180°,8POLES, FIELD ATTACHABLE METAL HOUSING. CONNECTOR MAIN REFERENCE NORM ATEX2014/34/EU

TIPO: M12

MATERIALE:

H.T.P. HIGH TECH PRODUCTS

CODICE: 12M18000-ATEX

DATE	REV.	DESCRIPTION	NAME
05.06.2020	01	ATEX information udpated on silk printing, labels, and operating instruction sheets	ROBERTO SUGLIANI

FRONTAL SIDE

BACK SIDE

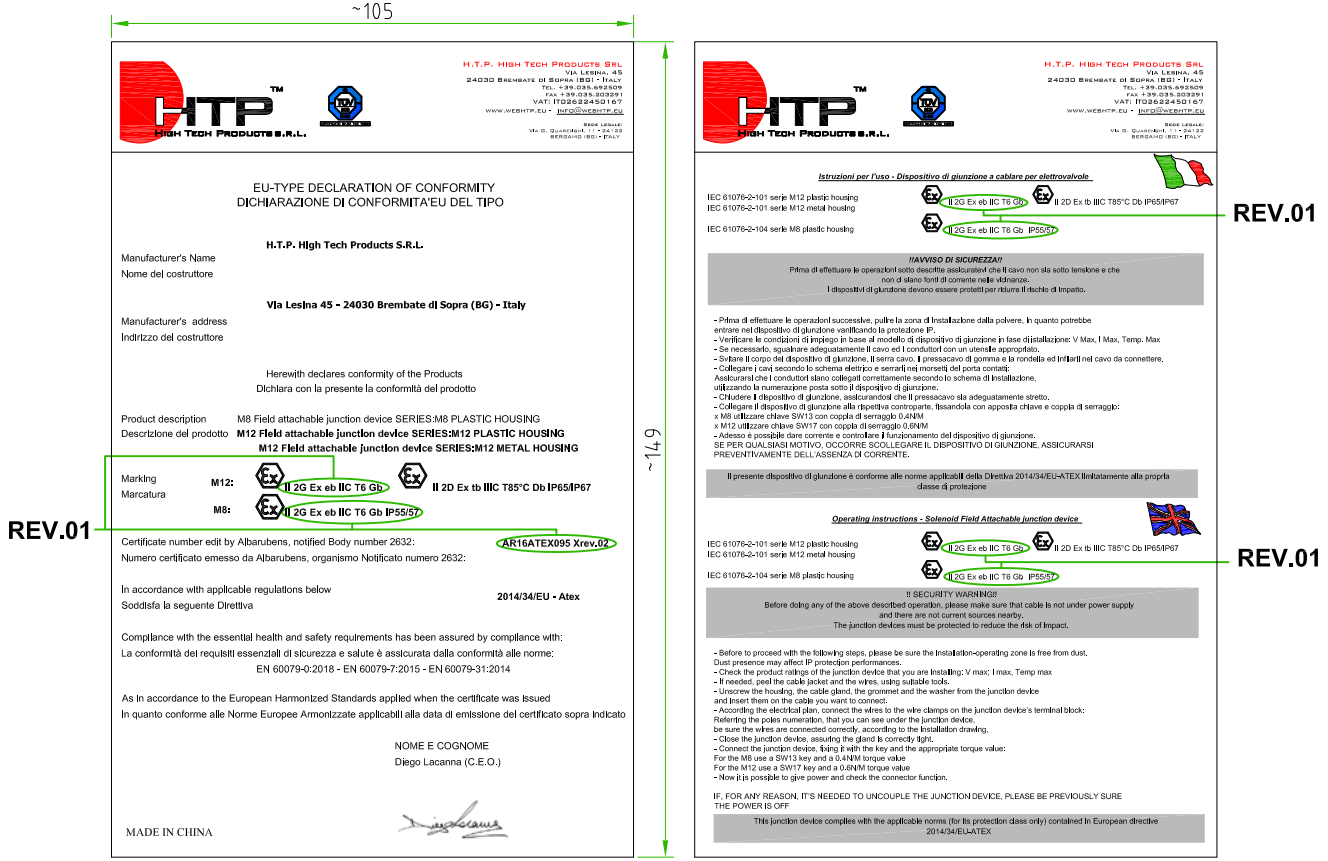

H.T.P. High Tech Products Srl
Via Lesina, 45
24030 Brembate di Sopra (BG) - Italy
Tel. +39.035.492509
Fax +39.035.303291
VAT: IT03622450167
www.webhtp.eu - info@webhtp.eu

Sede Legale:
Via G. Quarenghi, 11 - 24122
Bergamo (BG) - Italy

EU-TYPE DECLARATION OF CONFORMITY
DICHIARAZIONE DI CONFORMITA'EU DEL TIPO

H.T.P. High Tech Products S.R.L.

Manufacturer's Name
Nome del costruttore

Via Lesina 45 - 24030 Brembate di Sopra (BG) - Italy

Manufacturer's address
Indirizzo del costruttore

Herewith declares conformity of the Products
Dichiara con la presente la conformità del prodotto

Product description M8 Field attachable junction device SERIES:M8 PLASTIC HOUSING
Descrizione del prodotto **M12 Field attachable junction device SERIES:M12 PLASTIC HOUSING**
M12 Field attachable junction device SERIES:M12 METAL HOUSING

Marking
Marcatura
M12: II 2G Ex eb IIC T6 Gb — II 2D Ex tb IIIC T85°C Db IP65/IP67
M8: II 2G Ex eb IIC T6 Gb IP55/57

Certificate number edit by Albarubens, notified Body number 2632:
Numero certificato emesso da Albarubens, organismo Notificato numero 2632: AR16ATEX095 Xrev.02

In accordance with applicable regulations below
Soddisfa la seguente Direttiva **2014/34/EU - Atex**

Compliance with the essential health and safety requirements has been assured by compliance with:
La conformità dei requisiti essenziali di sicurezza e salute è assicurata dalla conformità alle norme:
EN 60079-0:2018 - EN 60079-7:2015 - EN 60079-31:2014

As in accordance to the European Harmonized Standards applied when the certificate was issued
In quanto conforme alle Norme Europee Armonizzate applicabili alla data di emissione del certificato sopra indicato

NOME E COGNOME
Diego Lacanna (C.E.O.)

MADE IN CHINA

Istruzioni per l'uso - Dispositivo di giunzione a cablare per elettrovalvole

IEC 61076-2-101 serie M12 plastic housing — II 2G Ex eb IIC T6 Gb — II 2D Ex tb IIIC T85°C Db IP65/IP67
IEC 61076-2-101 serie M12 metal housing
IEC 61076-2-104 serie M8 plastic housing — II 2G Ex eb IIC T6 Gb IP55/57

!!AVVISO DI SICUREZZA!!
Prima di effettuare le operazioni sotto descritte assicurarsi che il cavo non sia sotto tensione e che non ci siano fonti di corrente nelle vicinanze.
I dispositivi di giunzione devono essere protetti per ridurre il rischio di impatto.

- Prima di effettuare le operazioni successive, pulire la zona di Installazione dalla polvere, in quanto potrebbe entrare nel dispositivo di giunzione vanificando la protezione IP.
- Verificare le condizioni di impiego in base al modello di dispositivo di giunzione in fase di installazione: V Max, I Max, Temp. Max
- Se necessario, sgualnare adeguatamente il cavo ed i conduttori con un utensile appropriato.
- Svitare il corpo del dispositivo di giunzione, il serra cavo, il pressacavo di gomma e la rondella ed infilarli nel cavo da connettere.
- Collegare i cavi secondo lo schema elettrico e serrarli nei morsetti del porta contatti:
Assicurarsi che i conduttori siano collegati correttamente secondo lo schema di installazione, utilizzando la numerazione posta sotto il dispositivo di giunzione.
- Chiudere il dispositivo di giunzione, assicurandosi che il pressacavo sia adeguatamente stretto.
- Collegare il dispositivo di giunzione alla rispettiva controparte, fissandola con apposita chiave e coppia di serraggio:
x M8 utilizzare chiave SW13 con coppia di serraggio 0.4Nm
x M12 utilizzare chiave SW17 con coppia di serraggio 0.6Nm
- Adesso è possibile dare corrente e controllare il funzionamento del dispositivo di giunzione.
SE PER QUALSIASI MOTIVO, OCCORRE SCOLLEGARE IL DISPOSITIVO DI GIUNZIONE, ASSICURARSI PREVENTIVAMENTE DELL'ASSENZA DI CORRENTE.

Il presente dispositivo di giunzione è conforme alle norme applicabili della Direttiva 2014/34/EU-ATEX limitatamente alla propria classe di protezione

Operating instructions - Solenoid Field Attachable junction device

IEC 61076-2-101 serie M12 plastic housing — II 2G Ex eb IIC T6 Gb — II 2D Ex tb IIIC T85°C Db IP65/IP67
IEC 61076-2-101 serie M12 metal housing
IEC 61076-2-104 serie M8 plastic housing — II 2G Ex eb IIC T6 Gb IP55/57

!! SECURITY WARNING!!
Before doing any of the above described operation, please make sure that cable is not under power supply and there are not current sources nearby.
The junction devices must be protected to reduce the risk of impact.

- Before to proceed with the following steps, please be sure the Installation-operating zone is free from dust. Dust presence may affect IP protection performances.
- Check the product ratings of the junction device that you are Installing: V max; I max, Temp max
- If needed, peel the cable jacket and the wires, using suitable tools.
- Unscrew the housing, the cable gland, the grommet and the washer from the junction device and insert them on the cable you want to connect.
- According the electrical plan, connect the wires to the wire clamps on the junction device's terminal block: Referring the poles numeration, that you can see under the junction device, be sure the wires are connected correctly, according to the Installation drawing.
- Close the junction device, assuring the gland is correctly tight.
- Connect the junction device, fixing it with the key and the appropriate torque value:
For the M8 use a SW13 key and a 0.4N/M torque value
For the M12 use a SW17 key and a 0.6N/M torque value
- Now it is possible to give power and check the connector function.

IF, FOR ANY REASON, IT'S NEEDED TO UNCOUPLE THE JUNCTION DEVICE, PLEASE BE PREVIOUSLY SURE THE POWER IS OFF

This junction device complies with the applicable norms (for its protection class only) contained in European directive 2014/34/EU-ATEX

TOLLERANZE ±0.2		DISEGNATORE ROBERTO SUGLIANI	DATA 04.03.2019	SCALA 1:1		DISEGNO 2/2
U.d.M	ANGOLO	CONTROLLATO				
DESCRIZIONE M12 MALE STRAIGHT 180°,8POLES, FIELD ATTACHABLE METAL HOUSING. CONNECTOR MAIN REFERENCE NORM ATEX2014/34/EU			TIPO M12		MATERIALE	
High Tech Products HTP H.T.P. HIGH TECH PRODUCTS			CODICE 12M18000-ATEX			