

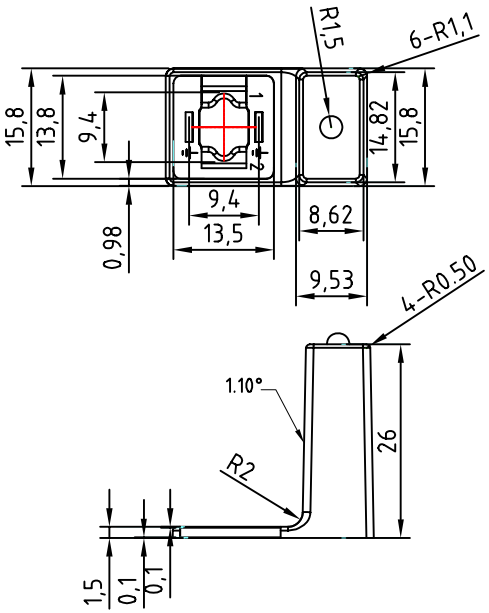

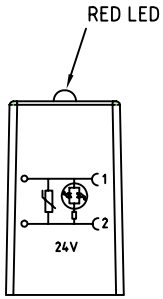

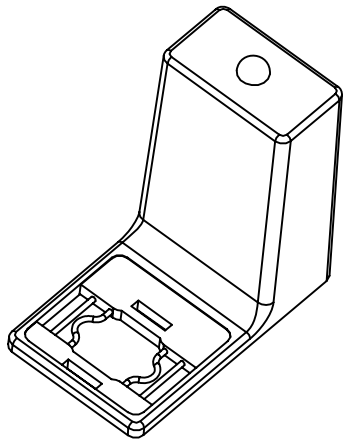

TOLLERANZE		DISEGNATORE LORENZO CIMMINO	DATA 15.06.10	SCALA 1:1		DISEGNO N.
U.d.M	ANGOLO	CONTROLLATO				
DESCRIZIONE: ADAPTER FOR DIN43650/C,CONTACTS SPACING 9.4mm, 2POLES+EARTH(H.6/12),WITH RED LED+VARISTOR,24V.			TIPO: ADAPTORS			MATERIALE
H.T.P. HIGH TECH PRODUCTS			CODICE: AP2N02VL1			