


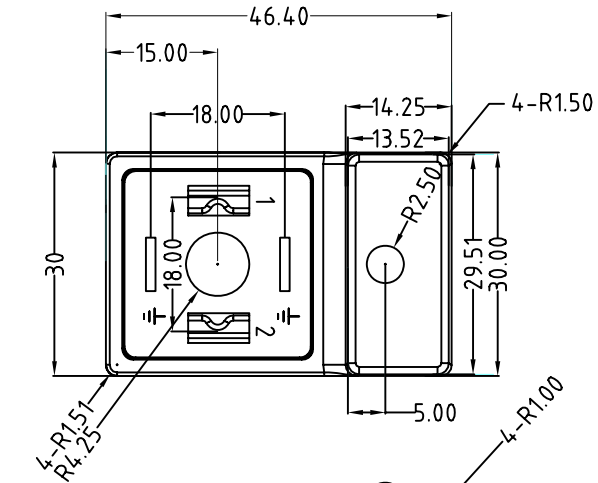


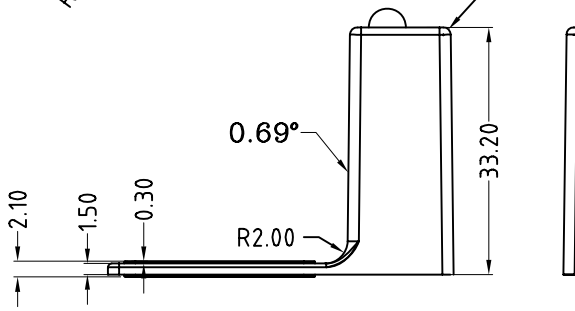


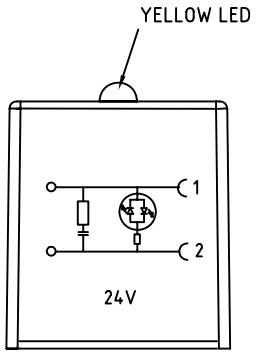


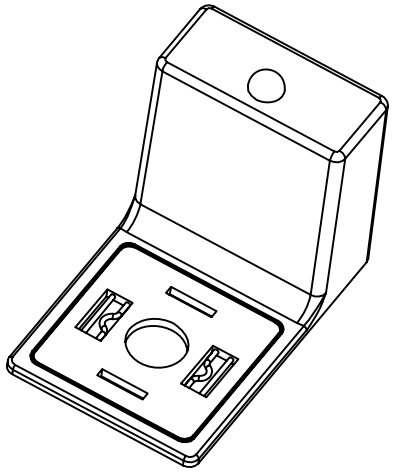

| TOLLERANZE | | DISEGNATORE | DATA | SCALA | | DISEGNO N. |
|---|---|---|---|---|---|---|
| | | LORENZO CIMMINO | | | | |
| U.d.M | ANGOLO | CONTROLLATO | 09-06-10 | 1 : 1 | | |
| DESCRIZIONE | | | TIPO | | | MATERIALE |
| ADAPTER FOR DIN43650/A,2POLES+EARTH(H.6/12),WITH YELLOW LED+RC,24V. | | | ADAPTORS | | | |
| H.T.P. HIGH TECH PRODUCTS | | | CODICE | | | |
| | | | AG1N02FG1 | | | |